TRAY-C

NOVAMOBILI

design by Philippe Nigro

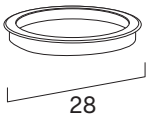

misure Ø cm /
dimensions Ø cm

Ø 28

VISTA IN SEZIONE /
CROSS-SECTION

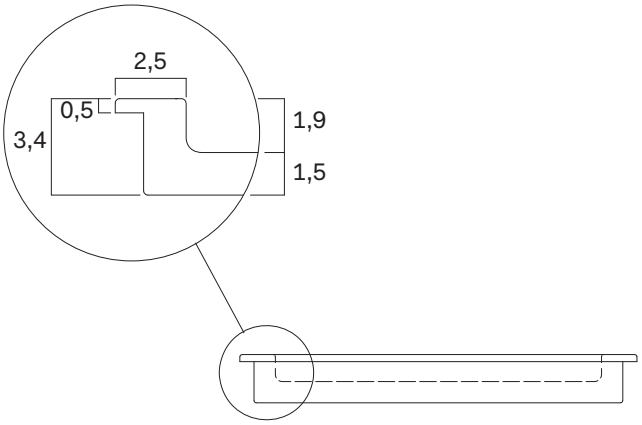

3 POSIZIONAMENTI POSSIBILI /
3 POSITIONING OPTIONS

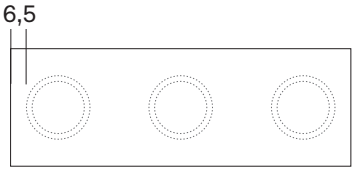

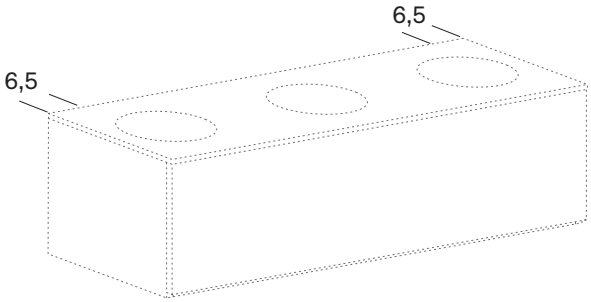

Posizionabili su tutti i top, escluso su top vassoio. /
Can be placed on all tops, except tray tops.

Le informazioni contenute nelle presenti schede tecniche sono indicative. Eventuali differenze con il listino in vigore non costituiscono motivo di contestazione.
The information given in this technical sheet are indicative. Any discrepancies with the price list currently in force cannot be cause for complaint.